BOMANN®

LODÓWKA Z KOMORĄ ZAMRAŻAJĄCĄ KS 7230

Instrukcja obsługi

Spis treści

Wstęp

Ogólne wskazówki dotyczące bezpieczeństwa

WAŻNE WSKAZÓWKI DOTYCZĄCE UŻYTKOWANIA I BEZPIECZEŃSTWA

Rozpakowywanie urządzenia

Opis produktu

Instalacja

Pierwsze uruchomienie/działanie

Czyszczenie, pielęgnacja i konserwacja

Rozwiązywanie problemów

Dane techniczne

Warunki gwarancji/obsługa klienta

WSTĘP

Dziękujemy, że zdecydowali się Państwo na zakup naszego urządzenia, życzymy Państwu zadowolenia z dokonanego zakupu.

Symbole użyte w instrukcji.

Ważne informacje dotyczące bezpieczeństwa są oznakowane w szczególny sposób. Należy koniecznie przestrzegać tych wskazówek aby zapobiec wypadkom i szkodom:

OSTRZEŻENIE

Ostrzega przed niebezpieczeństwem dla zdrowia i wskazuje na możliwe ryzyko zranienia.

UWAGA

Wskazuje na zagrożenia dla urządzenia i innych przedmiotów

WSKAZÓWKA

Wyróżnia rady i ważne dla Państwa informacje

Informacje ogólne
Przed pierwszym uruchomieniem urządzenia należy uważnie przeczytać niniejszą instrukcję obsługi. Zachować instrukcję wraz z kartą gwarancyjną i paragonem do późniejszego użytkowania. Należy ją także przekazać ewentualnemu następnemu posiadaczowi.

- Urządzenia należy używać wyłącznie w celach prywatnych przewidzianych w niniejszej instrukcji. Urządzenie nie jest przeznaczone do użytku komercyjnego.
- Urządzenia należy używać tylko w sposób opisany w instrukcji. Każdy inny sposób użytkowania jest traktowany jako niezgodny z przeznaczeniem i może prowadzić do uszkodzenia urządzenia lub wypadku z udziałem użytkownika.
- Nie używać urządzenia na wolnym powietrzu. Chronić przed ciepłem, bezpośrednim promieniowaniem słonecznym i wilgocią.
- Należy wyłączyć bezpiecznik lub wyłączyć i odłączyć urządzenie od prądu (ciągnąc za wtyczkę, nie za przewód), jeżeli nie jest ono używane, na czas czyszczenia, konserwacji lub w przypadku awarii.
- Urządzenie i jeżeli to możliwe przewód zasilający należy regularnie sprawdzać pod kątem występowania uszkodzeń. Uszkodzone urządzenie nie może być dalej używane.
- Przebudowy i zmiany w urządzeniu są zabronione z przyczyn bezpieczeństwa.
- Dla bezpieczeństwa Państwa dzieci nie należy zostawiać elementów opakowania (karton, folia, styropian) w miejscach dla nich dostępnych.

- OSTRZEŻENIE:
- Nie pozwalać dzieciom bawić się folią. Niebezpieczeństwo uduszenia!

WAŻNE WSKAZÓWKI DOTYCZĄCE UŻYTKOWANIA I BEZPIECZEŃSTWA

Urządzenie przeznaczone jest do używania w gospodarstwie domowym lub podobnych placówkach. Na przykład:
- kuchnie dla personelu i załogi w supermarketach, biurach, i placówkach socjalnych,
-gospodarstwach rolnych, pokojach hotelowych i podobnych placówkach oferujących noclegi
-pensjonatach śniadaniowych,
- w cateringu i podobnych zastosowaniach poza handlem detalicznym

OSTRZEŻENIE!

- Należy się upewnić że otwory wentylacyjne w obudowie urządzenia nie są zablokowane.
- Do przyspieszenia procesu rozmrażania (jeżeli jest on konieczny) nie używać żadnych środków mechanicznych poza opisanymi w instrukcji i dołączonymi do urządzenia (zależne od modelu).
- Nie uszkadzać obiegu chłodziwa.
- Nie włączać urządzeń elektrycznych wewnątrz urządzenia.
- Nie przechowywać w urządzeniu materiałów które mogą wybuchnąć, jak na przykład aerozole ze sprężonym palnym gazem.
- Urządzenie może być obsługiwane przez dzieci od 8 roku życia i osoby o ograniczonych zdolnościach fizycznych, sensorycznych i psychicznych, a także z niewystarczającą wiedzą i/lub doświadczeniem, o ile są oni pod opieką lub zostali przeszkoleni w zakresie bezpiecznego użytkowania urządzenia i zrozumieli wynikające z tego niebezpieczeństwa.
- Dzieci nie mogą bawić się urządzeniem.
- Dzieci nie mogą czyścić urządzenia ani przeprowadzać zabiegów konserwacyjnych, chyba że są starsze niż 8 lat i znajdują się pod opieką dorosłych.
- Nie naprawiać urządzenia samodzielnie, wezwać autoryzowanego specjalistę. By zapobiec zagrożeniom uszkodzony przewód sieciowy może być wymieniony przez producenta,

autoryzowanego technika lub obsługę klienta. Jeżeli przewód sieciowy jest uszkodzony nie należy używać urządzenia.

- W celu utylizacji należy skorzystać z punktu zbiórki elektrośmieci

Chłodziwo

OSTRZEŻENIE

W układzie chłodzącym urządzenia znajduje się chłodziwo Izobutan (R600a), palny gaz naturalny wysoce przyjazny środowisku. Podczas transportu i ustawiania urządzenia uważać aby nie doszło do uszkodzenia żadnego elementu układu chłodzącego.

W przypadku uszkodzenia układu chłodzącego należy:
- koniecznie unikać otwartego ognia i źródeł płomieni
- odłączyć urządzenie od zasilania
- dobrze przewietrzyć pomieszczenie, w którym znajduje się urządzenie
- wezwać specjalistę

Transport i opakowanie

Transport urządzenia

Jeżeli to możliwe urządzenie należy transportować w pionie. W przeciwnym razie przed pierwszym użyciem należy urządzenie powinno kilka godzin stać ustawione pionowo (patrz: Przed pierwszym uruchomieniem. Podczas transportu należy chronić urządzenie przed działaniem czynników atmosferycznych.

Rozpakowywanie urządzenia

- Wyjąć urządzenie z opakowania.
- Usunąć wszystkie elementy opakowania: folię, materiał wypełniający i kartonowe opakowanie.
- Sprawdzić urządzenie pod kątem szkód powstałych podczas transportu, aby uniknąć zagrożeń.
- Jeżeli urządzenie jest uszkodzone, nie należy go uruchamiać ale natychmiast skontaktować się ze sprzedawcą.

WSKAZÓWKA

- W urządzeniu mogą znajdować się pozostałości poprodukcyjne i kurz. Zalecamy wyczyszczenie urządzenia tak jak opisano we fragmencie „czyszczenie, pielęgnacja i konserwacja”.

Opis urządzenia

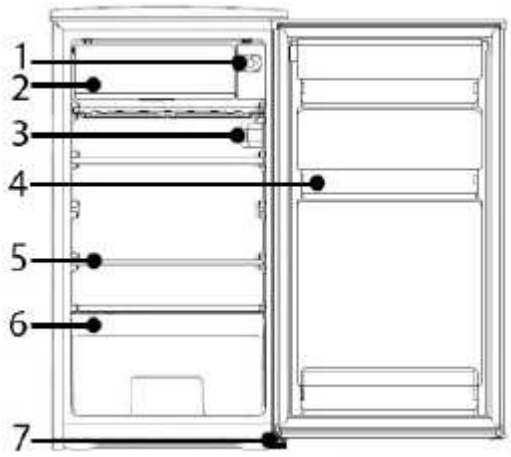

1	Regulator temperatury
2	Komora zamrażająca
3	Oświetlenie wewnętrzne
4	Półki na drzwiach
5	Półki szklane
6	Szuflada na warzywa
7	Regulowane nóżki

Zakres dostawy: 2 półka szklana z regulowaną wysokością, 1 szuflada na warzywa, 3x półka na drzwiach, 1x wkładka na jajka, 1x forma do kostek lodu, 1x parownik (pod komorą zamrażającą)

Ustawianie

Wymagania odnośnie miejsca użytkowania urządzenia

- Konieczne jest prawidłowa wentylacja dookoła urządzenia, aby ciepło mogło być należycie odprowadzane oraz aby zagwarantować efektywne chłodzenie przy możliwie najniższym zużyciu energii. W tym celu należy zapewnić wystarczającą ilość wolnej przestrzeni dookoła urządzenia.

- odstęp przynajmniej 10 cm między tylną ścianą urządzenia a ścianą pomieszczenia oraz między urządzeniem a sąsiadującym wyposażeniem

-urządzenie należy ustawić w sposób, który umożliwia całkowite otwarcie drzwi

- urządzenie może stać w miejscu, gdzie temperatura otoczenia odpowiada jego klasie klimatycznej. Klasa klimatyczna urządzenia podana jest w „Danych technicznych” oraz na tabliczce znamionowej która znajduje się wewnątrz urządzenia na tylnej ścianie.

- urządzenie należy ustawić na stabilnej i pewnej powierzchni. Jeżeli nie stoi ono poziomo wówczas należy wyregulować odpowiednio nóżki

Należy unikać ustawiania urządzenia:

- obok kaloryfera, piekarnika, w miejscach bezpośredniego nasłonecznienia lub w pobliżu innych źródeł ciepła

- w miejscach o dużej wilgotności powietrza (na wolnym powietrzu, w łazience) ponieważ w takich przypadkach metalowe części stają się podatne na rdzewienie

- w pobliżu lotnych i łatwopalnych materiałów oraz w miejscach o słabej cyrkulacji powietrza (np. w garażu)

- nie narażać urządzenia na działanie czynników atmosferycznych

Przyłączenie do prądu

OSTRZEŻENIE

-podłączenie do prądu musi być zgodne z obowiązującymi przepisami

- niewłaściwe podłączenie do prądu może prowadzić do porażenia

- nie wymieniać wtyczki w urządzeniu. Jeżeli wtyczka nie pasuje do gniazdka, należy zlecić wymianę gniazdka specjaliście

- aby zapewnić możliwość szybkiego odłączenia od zasilania w razie wypadku, wtyczka musi być łatwo dostępna
- należy upewnić się przed podłączeniem urządzenia do zasilania, że napięcie zgodne jest z informacją podaną na tabliczce znamionowej
- wtyczkę można podłączyć wyłącznie do prawidłowo zainstalowanego gniazdka
- jeżeli po ustawieniu urządzenia wtyczka nie jest łatwo dostępna, w celu zachowania obowiązujących przepisów należy zapewnić element rozdzielający.

Zmiana kierunku otwierania drzwi:

Jeżeli miejsce ustawienia lodówki tego wymaga możliwa jest zmiana kierunku otwierania się drzwi z prawej strony (stan w dostawie) na lewą

OSTRZEŻENIE

Na czas dokonywania zmian należy odłączyć lodówkę od zasilania

WSKAZÓWKA:

- Podczas zmiany kierunku otwierania drzwiczek należy poprosić o pomoc drugą osobę
- *Potrzebne będą:* klucz do śrubek, śrubokręt krzyżykowy oraz śrubokręt płaski

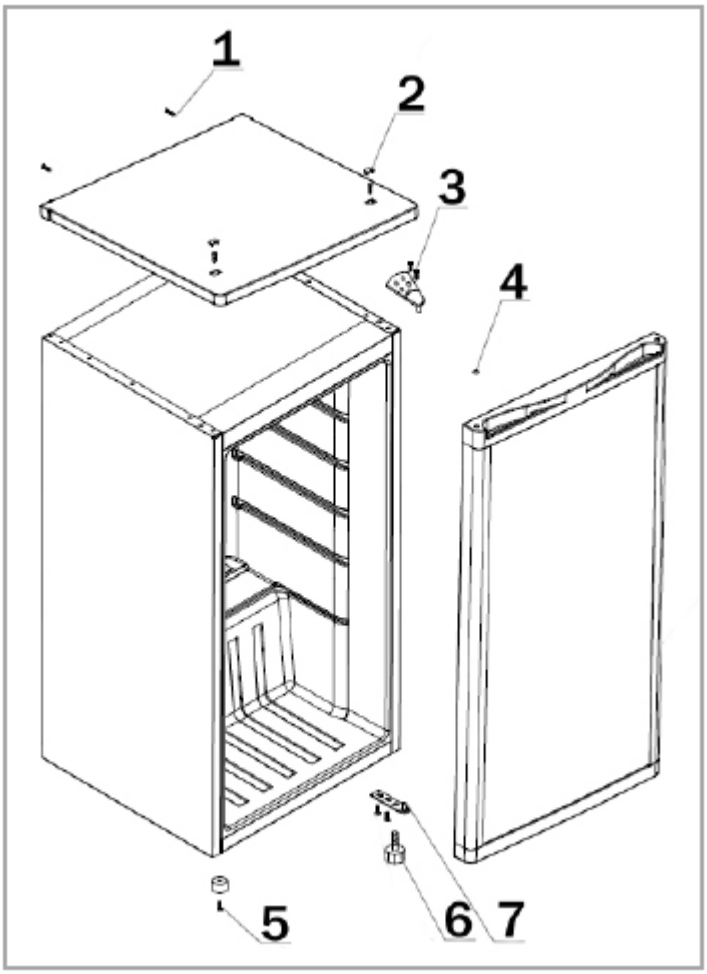

- odkręcić śrubki (1) na tylnej ścianie urządzenia. Usunąć zaślepki na pokrywie urządzenia (2), odkręcić śrubki umieszczone pod zaślepkami i zdjąć pokrywę.

- zdemontować górny zawias (3) i zdjąć drzwi z zawiasu. Przenieść zaślepki (4) i odstawić drzwi.

- Pochylić urządzenie lekko do tyłu i zablokować je w tej pozycji. Odkręcić nóżki (5) i (6), a następnie zdemontować dolny zawias (7) odkręcając śrubki.

- Zamontować dolny zawias (7) odpowiednio po przeciwnej stronie urządzenia. Następnie zamontować ponownie nóżki (5) i (6).

- Ustawić urządzenie ponownie w pozycji pionowej. Następnie zamontować drzwi na dolnym zawiasie i umocować je w tej pozycji.

- Przenieść górny zawias (3) odpowiednio na przeciwną stronę urządzenia.

- Zamontować ponownie pokrywę urządzenia (2). Dokręcić śrubki a następnie zamontować zaślepki.

- Sprawdzić czy drzwi są optymalnie zamontowane w pionie oraz w poziomie, tak aby możliwe było swobodne otwieranie i zamykanie drzwi.

URUCHAMIANIE/ DZIAŁANIE

Przed pierwszym uruchomieniem

UWAGA!

Po zakończeniu transportu urządzenie powinno stać przez 24 godziny, aby mógł się zebrać olej w kompresorze. Nieprzestrzeganie tej zasady może prowadzić do uszkodzenia kompresora a tym samym do awarii urządzenia.

- wyczyścić wnętrze urządzenia oraz wszystkie znajdujące się w nim elementy wyposażenia. Należy przestrzegać wskazówek umieszczonych w części „czyszczenie, pielęgnacja i konserwacja".

Włączanie

- Włączyć urządzenie przez podłączenie go do prądu.
- Przy pomocy regulatora znajdującego się wewnątrz urządzenia ustawić temperaturę. Więcej informacji na ten temat znajdą Państwo w części „Ustawienia"

Ustawienia

Ustawienie „**0**" oznacza że urządzenie jest wyłączone. Po przekręceniu regulatora temperatury zgodnie z ruchem wskazówek zegara urządzenie włączy się automatycznie.
Wartości 1 – 7 służą do ustawiania temperatury wewnątrz urządzenia. Po otwarciu drzwi automatycznie włącza się oświetlenie wewnątrz urządzenia.

Pozycja „**0" –** urządzenie wyłączone
Pozycja „1" – stopień najniższy (najwyższa temperatura)
Pozycja „7" – stopień najwyższy (najniższa temperatura)

Proszę zwrócić uwagę na to, że temperatura zmienia się w zależności od temperatury otoczenia (miejsce ustawienia), częstotliwości otwierania drzwi i zapełnienia lodówki.

Przy pierwszym uruchomieniu należy ustawić pokrętło na najniższej temperaturze, aby urządzenie osiągnęło pożądaną temperaturę pracy. Następnie zaleca się ustawienie pokrętła na średni stopień, po czym mogą Państwo ewentualnie skorygować temperaturę.

Oświetlenie wewnętrzne

Oświetlenie włącza się automatycznie po otwarciu drzwiczek.

Przechowywanie żywności - lodówka

Wskazówka: ZALECENIE!

Przed pierwszym umieszczeniem żywności w lodówce, należy zostawić urządzenie na kilka godzin włączone, aby temperatura odpowiednio spadła.

UWAGA!

Należy przestrzegać zaleceń producentów dotyczących przechowywania żywności, umieszczonych na opakowaniach.

Artykuły spożywcze w przestrzeni chłodzącej należy zawsze przechowywać pod przykryciem lub w opakowaniu, aby uniknąć wysychania oraz przenikania zapachów i smaków. Do pakowania nadają się:

- woreczki i folie do przechowywania żywności z polietylenu

- pojemniki z tworzywa sztucznego z przykrywkami

- specjalne pojemniki z tworzywa sztucznego z uszczelnieniem gumowym

- folia aluminiowa

Zalecamy następujące środki ostrożności:

- świeże zapakowane produkty należy przechowywać na szklanych półkach, a świeże owoce i warzywa w szufladzie na warzywa.

- butelki stawiać na półkach na drzwiczkach

- Na skutek cyrkulacji powietrza powstają różne strefy zimna. Najzimniejsza strefa znajduje się przy tylnej ścianie urządzenia oraz w jego dolnej części. W tych miejscach należy przechowywać ryby, wędliny i mięso.

Przechowywanie żywności - zamrażarka

Zamrażarka umożliwia Państwu krótkotrwałe przechowywanie zamrożonych produktów w temperaturze -4°C. Należy przestrzegać wskazówek dotyczących przechowywania umieszczonych na opakowaniu. Zamrażarka jest przeznaczona w szczególności do przygotowywania i przechowywania kostek lodu.

Odgłosy towarzyszące działaniu

	RODZAJ ODGŁOSU	**PRZYCZYNA/ USUWANIE**
PRAWIDŁOWE ODGŁOSY	mruczenie	Powodowane jest przez działający kompresor. Staje się głośniejsze kiedy kompresor włącza się lub wyłącza.
	odgłos cieczy	Powstaje przez cyrkulację chłodziwa w agregacie.
	klikanie	Termostat włącza bądź wyłącza kompresor.
	uciążliwe odgłosy	Wibracja półek lub wężownicy chłodzącej – należy sprawdzić czy są one prawidłowo zamocowane.

Wyłączanie

Aby wyłączyć urządzenie należy ustawić regulator temperatury w pozycji „Aus”.

Jeżeli urządzenie będzie przez dłuższy czas wyłączone z użytkowania należy:

- wyciągnąć wtyczkę lub wyłączyć, względnie wykręcić bezpiecznik,

- wyczyścić dokładnie urządzenie (patrz rozdział „Czyszczenie, konserwacja i pielęgnacja”),

- zostawić otwarte drzwiczki, aby zapobiec tworzeniu się przykrych zapachów.

Wskazówki dotyczące oszczędzania energii

- wyciągnąć wtyczkę jeżeli nie korzystają Państwo z urządzenia,
- nie ustawiać urządzenia w sąsiedztwie kuchenek, kaloryferów i innych źródeł ciepła. Przy wysokiej temperaturze otoczenia kompresor pracuje częściej i dłużej.
- należy zwracać uwagę na wystarczające na- i odpowietrzenie w górnej oraz tylnej części urządzenia. Nie zakrywać otworów wentylacyjnych.
- drzwi otwierać tylko na tak długo jak jest to konieczne,
- nie ustawiać temperatury niższej niż jest to konieczne.
- urządzenie należy regularnie rozmrażać,
- uszczelnienie drzwiczek Państwa urządzenia musi być nienaruszone aby drzwiczki zamykały się prawidłowo.

Czyszczenie i pielęgnacja

UWAGA!

- przed rozpoczęciem prac konserwacyjnych zasadniczo wyłączyć urządzenie oraz odłączyć wtyczkę lub wyłączyć, względnie wykręcić bezpiecznik.

- nigdy nie czyścić lodówki parowymi urządzeniami czyszczącymi. Wilgotność może dostać się do części elektrycznych. **Niebezpieczeństwo porażenia prądem!** Gorąca para może także prowadzić do uszkodzenia części wykonanych z tworzywa sztucznego.

- Urządzenie przed uruchomieniem musi być suche.

UWAGA!

- nie używać szczotek drucianych ani innych przedmiotów o ostrych krawędziach,

- nie używać środków czyszczących zawierających piasek

- nie wyginać przewodów przewodzących chłodziwo

Z przyczyn higienicznych wnętrze urządzenia oraz wewnętrzne elementy wyposażenia należy regularnie czyścić.

- Wnętrze urządzenia, powierzchnie zewnętrzne, wyposażenie oraz uszczelki należy regularnie myć letnią wodą z łagodnym detergentem.

- Przed czyszczeniem należy wyjąć zawartość lodówki i przechowywać pod przykryciem w chłodnym miejscu

- Powierzchnie należy myć czystą ściereczką oraz detergentem do zmywania ręcznego lub wilgotną ściereczką z mikrofibry bez dodatku detergentu.

- Po dokładnym osuszeniu można ponownie uruchomić urządzenie

Rozmrażanie

UWAGA!

Nigdy nie używać metalowych narzędzi (np. Noża) do usuwania lodu z parownika. W przeciwnym razie może on zostać uszkodzony. Uszkodzony parownik może spowodować poważne szkody.

Aby zapewnić lepsze chłodzenie oraz mniejsze zużycie prądu należy regularnie rozmrażać ręcznie urządzenie:

- Aby rozpocząć proces rozmrażania należy ustawić regulator temperatury w pozycji AUS oraz odłączyć zasilanie lub wyciągnąć bezpiecznik.
- Należy wyjąć żywność z urządzenia i przechowywać ją pod przykryciem w chłodnym miejscu.
- Po całkowitym rozpuszczeniu się lodu należy wytrzeć powstałą wodę i osuszyć wnętrze urządzenia.
- Następnie można ponownie uruchomić urządzenie podłączając je do zasilania i ustawiając odpowiednią temperaturę.

Wymiana oświetlenia

Dane techniczne lampki: 220-240 V, max. 10 W

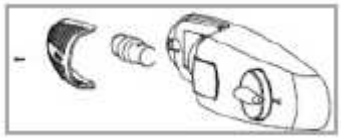

- poluzować śrubkę i zdjąć ostrożnie osłonę

- wymienić uszkodzoną żarówkę,

- umieścić osłonę ponownie i umocować w prawidłowym miejscu.

Usuwanie zakłóceń

Następujące zakłócenia mogą Państwo usunąć samodzielnie po sprawdzeniu:

ZAKŁÓCENIE	ROZWIĄZANIA
Urządzenie nie działa bądź działa nieprawidłowo	Sprawdzić zasilanie/ Sprawdzić ustawienia temperatury/ Sprawdzić temperaturę otoczenia. Odsłonić otwory wentylacyjne. Ustawić urządzenie na otwartej przestrzeni.
Przechowywane produkty są zbyt ciepłe	-Sprawdzić ustawienie temperatury/ temperaturę otoczenia -Pozostawiać drzwi otwarte tylko tak długo jak to konieczne.
Urządzenie działa głośno.	Ustawić urządzenie przy pomocy nóżek.

	Odgłosy z obiegu chłodziwa nie stanowią usterki.
Woda zbiera się na podłodze urządzenia.	Sprawdzić ustawienie temperatury.
Oświetlenie wewnątrz nie działa.	-Podłączyć prawidłowo wtyczkę, sprawdzić bezpieczniki. -Wymienić żarówkę.

Jeżeli po opracowaniu powyższych kroków w dalszym ciągu mają Państwo problemy z urządzeniem, należy skontaktować się ze sprzedawcą.

Dane Techniczne

Zasilanie

Napięcie: ……..……..220-240 V~/ 50Hz

Pobór mocy: …….....60 W

Wymiary wys. x szerokość x głębokość / waga

Wymiary ……83.1 x 44.5 x 49.0 cm

Masa netto: …….……..ok. 20.0 kg

Informacja o zgodności z przepisami

Niniejszym producent oświadcza, że urządzenie KS 7230 spełnia wymagania zawarte w następujących rozporządzeniach UE:

Dyrektywa Niskonapięciowa 2014/35/EU

Wytyczne UE dotyczące kompatybilności elektromagnetycznej 2014/30/EU

Dyrektywa w sprawie ekoprojektu 2009/125/EG

Dyrektywa RoHS 2011/65/EU

Karta produktu zgodnie z zarządzeniem UE Nr. 1060/2010

Marka		Bomann
Model		KS 7230
Kategoria[1)]		3
Klasa wydajności energetycznej[2)]		A+
Roczne zużycie energii elektrycznej[3)]	kWh/rok	111
Łączna pojemność użytkowa	l	91

Pojemność użytkowa części chłodzącej (bez oznaczenia gwiazdkowego)	l	0
W tym półka na wino	l	0
W tym komora piwniczna	l	0
W tym komora do przechowywania świeżej żywności	l	91
Łączna pojemność użytkowa części mrożącej	l	0
Oznaczenie gwiazdkowe[4)]		-
Domyslna temperatura dla pozostałych komór		-
Najniższa temperatura w komorze przechowywania wina		-
Bezszronowa		-
Czas przechowywania w razie awarii	h	-
Zdolność zamrażania	kg/24h	-
Klasa klimatyczna[5)]		N/ST
Emisja hałasu	dB(A) re 1pW	42
Do zabudowy/		-
Chłodziarka do wina		-

[1)] Kategorie chłodziarek do użytku domowego: 1 = Lodówka z jedną lub kilkoma komorami na świeże produkty; 2 = Lodówka ze strefą piwniczną, urządzenia chłodzące z komorą piwniczną i chłodziarki do wina; 3 = lodówka do przechowywania w bardzo niskiej temperaturze oraz lodówka z komorą mrożącą bez oznaczenia gwiazdkowego; 4 = Lodówka z komorą mrożącą z 1 gwiazdką; 5 = Lodówka z dwugwiazdkową komorą mrożącą; 6 = Lodówka z trzygwiazdkową komorą chłodzącą; 7 = Lodówko-zamrażarka, 8 = Zamrażarka; 9 = Skrzynia zamrażająca; 10 =wielofunkcyjne urządzenia chłodzące i inne urządzenia

[2)] A+++ (najwyższa wydajność) do G (najniższa wydajność)

[3)] roczne zużycie energii na podstawie średniego zużycia w ciągu 24h, rzeczywiste zużycie zależy od miejsca ustawienia urządzenia

[4)] * = komora -6°C lub zimniej ** = komora -12°C lub zimniej

*** = komora głęboko mrożąca -18°C lub zimniej

*(***) = komora głęboko mrożąca -18°C lub zimniej z minimalnym wypełnieniem komory

[5)] Klasa klimatyczna SN: temperatura otoczenia między +10°C a +32°C

Klasa klimatyczna N: temperatura otoczenia między +16°C a +32°C

Klasa klimatyczna ST: temperatura otoczenia między +16°C a +38°C

Klasa klimatyczna T: temperatura otoczenia między +16°C a +43°C

WARUNKI GWARANCJI

Przyznajemy 24 miesiące gwarancji na produkt licząc od daty zakupu.

W tym okresie będziemy bezpłatnie usuwać w terminie 14 dni od daty dostarczenia wadliwego sprzętu z kartą gwarancyjną do miejsca zakupu wszystkie uszkodzenia powstałe w tym urządzeniu na skutek wady materiałów lub wadliwego wykonania, naprawiając oraz wymieniając wadliwe części lub, (jeśli uznamy za stosowne) wymieniając całe urządzenie na nowe.

Sprzęt do naprawy powinien być dostarczony w komplecie wraz z dowodem zakupu oraz z ważną kartą gwarancyjną do sprzedawcy w miarę możliwości w oryginalnym opakowaniu lub innym odpowiednim dla zabezpieczenia przed uszkodzeniem. W razie braku kompletnego opakowania fabrycznego, ryzyko uszkodzenia sprzętu podczas transportu do i z miejsca zakupu ponosi reklamujący. Naprawa gwarancyjna nie dotyczy czynności przewidzianych w instrukcji obsługi, do wykonania, których zobowiązany jest użytkownik we własnym zakresie i na własny koszt.

Gwarancja nie obejmuje:

• mechanicznych, termicznych, chemicznych uszkodzeń sprzętu i wywołanych nimi wad,

• uszkodzeń powstałych w wyniku działania sił zewnętrznych takich jak wyładowania atmosferyczne, zmiana napięcia zasilania i innych zdarzeń losowych,

• nieprawidłowego ustawienia wartości napięcia elektrycznego, zasilanie z nieodpowiedniego gniazda zasilania,

• sznurów połączeniowych, sieciowych, żarówek, baterii, akumulatorów,

• uszkodzeń wyrobu powstałych w wyniku niewłaściwego lub niezgodnego z instrukcją jego użytkowania, przechowywania, konserwacji, samowolnego zrywania plomb oraz wszelkich przeróbek i zmian konstrukcyjnych dokonanych przez użytkownika lub osoby niepowołane,

• roszczeń z tytułu parametrów technicznych wyrobu, o ile są one zgodne z podanymi przez producenta,

• prawidłowego zużycia i uszkodzeń, które mają nieistotny wpływ na wartość lub działanie tego urządzenia.

Karta gwarancyjna bez pieczątki sklepu, daty sprzedaży, niewypełniona, źle wypełniona, ze śladami poprawek, nieczytelna wskutek zniszczenia, bez możliwości ustalenia miejsca sprzedaży oraz dołączonego dowodu zakupu jest nieważna.

Korzystanie z usług gwarancyjnych nie jest możliwe po upływie daty ważności gwarancji. Gwarancja na części lub całe urządzenie, które są wymieniane kończy się, wraz z końcem gwarancji na to urządzenie. Wszystkie inne roszczenia, wliczając w to odszkodowania są wykluczone chyba, że prawo przewiduje inaczej. Roszczenia wykraczające poza tą umowę nie są uwzględniane przez tą gwarancję. Gwarancja oraz zawarte w niej warunki obowiązują na terenie Rzeczpospolitej Polskiej.

Znaczenie symbolu “Pojemnik na śmieci”

Proszę chronić nasze środowisko, sprzęt elektryczny nie należy do śmieci domowych.

Proszę korzystać z punktów zbiorczych przewidzianych do zdawania sprzętu elektrycznego i tam oddawać sprzęt, który nie będzie juz używany.

Dzięki temu pomagają Państwo unikać potencjalnych następstw niewłaściwego usuwania odpadów, mających wpływ na środowisko naturalne oraz ludzkie zdrowie.

Tym sposobem przyczyniają się Państwo do ponownego użycia, recyklingu i do innych form wykorzystania starego sprzętu elektrycznego i elektronicznego.

Informacje, gdzie można zdać sprzęt, mogą Państwo otrzymać w swoich regionalnych urzędach komunalnych lub w administracji gminy.