D	Elektromesser	Bedienungsanleitung/Garantie	04
NL	Elektronisch mes	Gebruiksaanwijzing	09
F	Couteau électrique	Mode d'emploi	13
E	Cuchillo eléctrico	Instrucciones de servicio	17
I	Coltello elettrico	Istruzioni per l'uso	20
GB	Electric Knife	Instruction Manual	24
PL	Nó elektryczny	Instrukcja obsługi/Gwarancja	27
H	Elektromos kés	Használati utasítás	31
UA	Електричний ніж	Інструкція з експлуатації	34
RUS	Нож электрический	Руководство по эксплуатации	37
AR	سكينة كهربائية	دليل المعلومات	43

D NL F E I GB PL H UA RUS AR

ELEKTRO-MESSER

EM 5669

CE

AEG
perfekt in form und funktion

3 Übersicht der Bedienelemente

Overzicht van de bedieningselementen
Liste des différents éléments de commande
Indicación de los elementos de manejo
Elementi di comando
Overview of the Components

Przegląd elementów obsługi
A kezelőelemek áttekintése
Огляд елементів управління
Обзор деталей прибора
نظرة عامة على المكونات

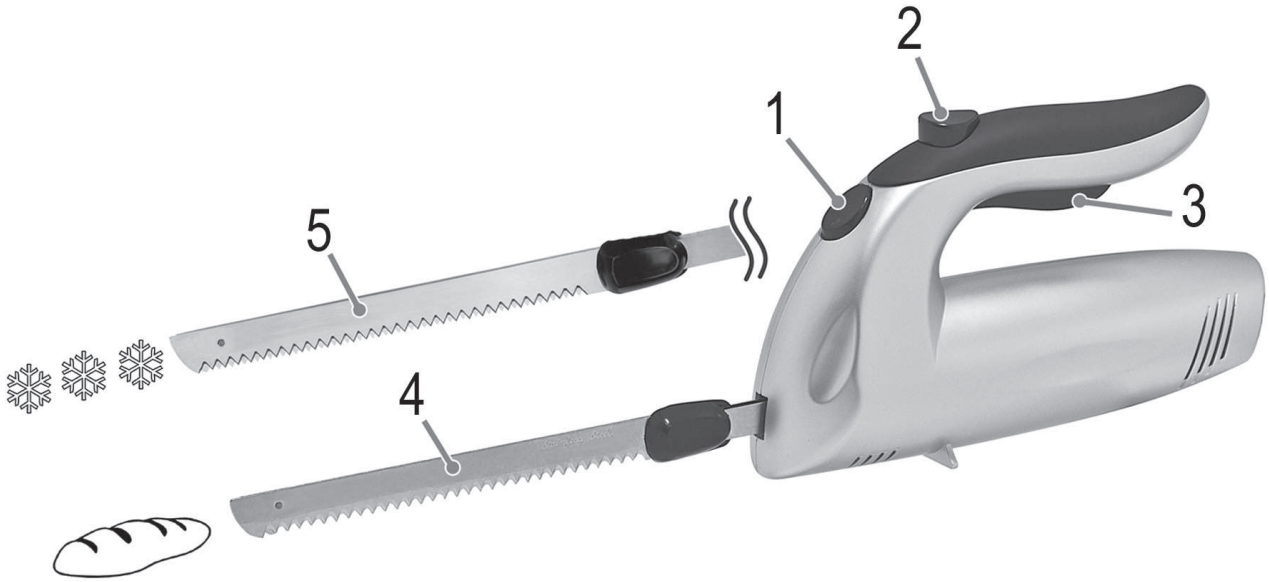

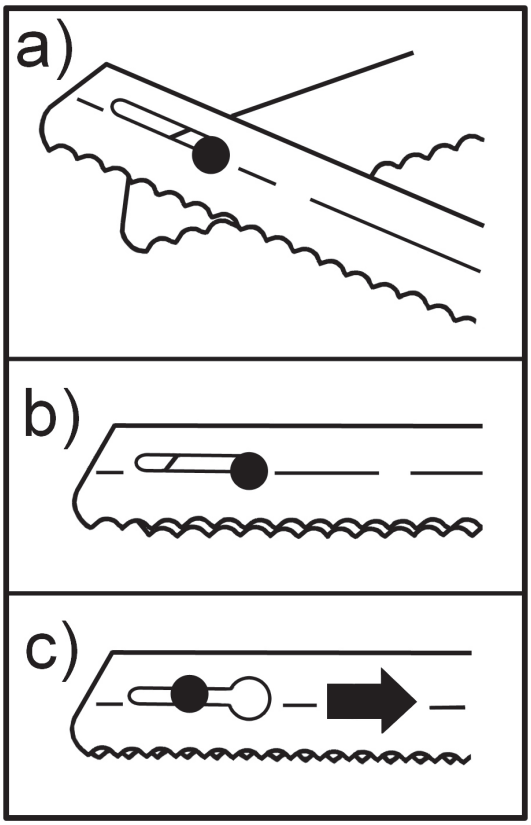

Abb. 1

Ogólne uwagi

Przed uruchomieniem urządzenia proszę bardpzo dokładnie przeczytać instrukcję obsługi. Proszę zachować ją wraz z kartą gwarancyjną, paragonem i w miarę możliwości również kartonem z opakowaniem wewnętrznym. Przekazując urządzenie innej osobie, oddaj jej także instrukcję obsługi.

- Proszę wykorzystywać urządzenie jedynie dla prywatnego celu, jaki został przewidziany dla urządzenia. Urządzenie to nie zostało przewidziane do użytku w ramach działalności gospodarczej. Proszę nie korzystać z urządzenia na zewnątrz. Proszę trzymać urządzenie z daleka od ciepła, bezpośredniego promieniowania słonecznego, wilgoci (w żadnym wypadku nie zanurzać w substancjach płynnych) oraz ostrych krawędzi. Proszę nie obsługiwać urządzenia wilgotnymi dłońmi. Jeżeli urządzenie jest wilgotne lub mokre, proszę natychmiast wyciągnąć wtyczkę (należy ciągnąć za wtyczkę, nie za przewód).
- Jeżeli nie korzystacie Państwo z urządzenia, jeżeli chcecie Państwo zamontować jakieś akcesoria, w celu wyczyszczenia lub w przypadku jakichkolwiek zakłóceń, proszę zawsze wyłączyć urządzenie i wyjąć wtyczkę z gniazdka.
- Proszę regularnie kontrolować urządzenie pod kątem uszkodzeń. Proszę nie uruchamiać uszkodzonego urządzenia.
- Proszę stosować tylko oryginalne akcesoria.
- Dla bezpieczeństwa dzieci proszę nie zostawiać swobodnie dostępnych części opakowania (torby plastikowe, kartony, styropian itp.).

⚠ **OSTRZEŻENIE:**
Nie pozwalaj dzieciom bawić się folią. **Niebezpieczeństwo uduszenia!**

Symbole użyte w tej instrukcji obsługi

Ważne informacje dotyczące bezpieczeństwa użytkownika są specjalnie wyróżnione. Koniecznie stosuj się do tych wskazówek, aby uniknąć wypadków i uszkodzenia urządzenia.

⚠ **OSTRZEŻENIE:**
Ostrzega przed zagrożeniami dla zdrowia i wskazuje na potencjalne ryzyka obrażeń.

⚠ **UWAGA:**
Wskazuje na potencjalne zagrożenia dla urządzenia lub innych przedmiotów.

WSKAZÓWKA:
Wyróżnia porady i informacje ważne dla użytkownika.

Specjalne wskazówki dotyczące bezpieczeństwa

⚠ **OSTRZEŻENIE:**

- Nożyki są bardzo ostre! Przy obsłudze urządzenia, jak również przy jego czyszczeniu proszę obchodzić się z nimi bardzo ostrożnie!
- Nożyki są bardzo ostre. Przed założeniem lub zdjęciem nożyków zawsze wyciągać wtyczkę z prądu.
- Nie zostawiać noża bez nadzoru w stanie gotowym do użycia.
- Wyłączyć urządzenie i wyjąć wtyczkę z gniazda przed wymianą akcesoriów!
- Zawsze odłączać urządzenie od zasilania, kiedy jest pozostawione bez nadzoru i przed montażem, demontażem lub czyszczeniem.

⚠ OSTRZEŻENIE:

- Nie naprawiać urządzenia samodzielnie. Należy skontaktować się z upoważnionym pracownikiem. Aby uniknąć zagrożenia, uszkodzony kabel zasilania powinien wymienić producent, pracownik naszego punktu obsługi klienta lub inny wykwalifikowany specjalista.
- Dzieci nie mogą korzystać z urządzenia.
- Trzymać urządzenie i przewód poza zasięgiem dzieci.
- Dzieci nie mogą bawić się urządzeniem.
- Urządzenia mogą być użytkowane przez osoby z ograniczonymi zdolnościami fizycznymi, czuciowymi lub mentalnymi oraz bez doświadczenia i wiedzy w zakresie użytkowania, jeśli znajdują się pod nadzorem lub zostały poinstruowane odnośnie **użytkowania urządzenia** w bezpieczny sposób i rozumieją związane z tym ryzyko.

⚠ UWAGA: PRACA KRÓTKOTRWAŁA

Proszę nie używać urządzenia bez przerwy dłużej niż **2** minut. Następnie przerwać pracę na **60** sekund.

⚠ UWAGA:

Urządzenia nie wolno zanurzać w wodzie celem czyszczenia. Proszę korzystać z instrukcji podanych w rozdziale „Czyszczenie".

Przegląd elementów obłsugi

1 EJECT Wysuwanie
2 Włącznik
3 Wyłącznik bezpieczeństwa
4 Zwykły nóż
5 Nóż do produktów zamrożonych

Rozpakowanie urządzenia

- Wyjąć z kartonu urządzenie silnikowe i akcesoria.
- Usunąć ewentualny materiał opakowaniowy.
- Wszystkie elementy proszę przetrzeć wilgotną szmatką. W ten sposób usuniecie Państwo kurz, który mógł zebrać się w trakcie transportu.

⚠ OSTRZEŻENIE:

Przy posługiwaniu się nożykami proszę zachować szczególną ostrożność. **Istnieje niebezpieczeństwo skaleczenia**: ostrza proszę brać do ręki w miarę możliwości tylko za końce lub za uchwyty z tworzywa sztucznego.

Noże

⚠ **UWAGA:**
Noże nie nadają się do krojenia kości lub innych produktów o podobnej twardości.

Nożem do mrożonek (5) mogą Państwo kroić wyłącznie mrożoną żywność.

Przy użyciu normalnego noża (4) można kroić na przykład świeży chleb, mięso, pieczeń itd.

Uruchomienie

- Nożyki proszę składać tak, jak przedstawiono na ilustracji 1 (Abb.1).
- Końce nożyków proszę włożyć do odpowiedniego zamocowania w urządzeniu z silnikiem.
- Proszę tak długo wciskać ostrza w kierunku urządzenia z silnikiem, aż końce wyraźnie zaskoczą. Proszę sprawdzić ich stabilną pozycję.

Podłączenie elektryczne

Proszę podłączyć wtyczkę do przepisowo zainstalowanego gniazdka o napięciu.

Włączanie

WSKAZÓWKA:
- Proszę pamiętać, że ze względu na bezpieczeństwo nóż włącza się dopiero po wciśnięciu włączników **2** i **3**.
- Podczas krojenia proszę nie stosować zbyt dużego nacisku. Krojenie proszę pozostawić nożowi.

Zakończenie pracy

- Po użyciu wyciągnij wtyczkę z gniazda sieciowego.
- Naciśnij przycisk (1), aby zdjąć ostrza.

Czyszczenie

⚠ **OSTRZEŻENIE:**
- Wyjąć wtyczkę z gniazdka.
- Noże tnące są bardzo ostre!
- Urządzenia nie wolno do czyszczenia zanurzać w wodzie. Może to doprowadzić do porażenia elektrycznego lub pożaru.

⚠ **UWAGA:**
- Nie używaj szczotki drucianej ani innych podobnych przedmiotów.
- Nie używaj ostrych lub ściernych środków czyszczących.

Obudowa

Przetrzyj obudowę na mokro, a następnie osusz ją szmatką.

Nóż

- Te części można umyć ręcznie w kąpieli wodnej.
- Spłucz części czystą wodą i wysusz je.

Dane techniczne

Model: ..... EM 5669
Napięcie zasilające: ..... 220-240 V~, 50/60 Hz
Pobór mocy: ..... 180 W
Stopień ochrony: II
Krótki czas pracy/pauza: ..... 2/1 min.
Masa netto: ..... ok. 0,65 kg

Zastrzegamy sobie prawo wprowadzania zmian technicznych i projektowych w trakcie ciągłego rozwoju produktu.

Urządzenie jest zgodne z aktualnymi dyrektywami CE, dotyczącymi zgodności elektromagnetycznej czy niskiego napięcia i produkowane jest zgodnie z najnowszymi przepisami bezpieczeństwa.

Ogólne warunki gwarancji

Producent / Dystrybutor udziela 24 miesięcy gwarancji na zakupione urządzenie. Okres gwarancji liczony jest od daty zakupu urządzenia.

W tym okresie uszkodzone urządzenie będzie bezpłatnie wymienione na wolne od wad. W przypadku, gdy wymiana będzie niemożliwa do zrealizowania, Nabywca otrzyma zwrot ceny zakupu urządzenia.

Za uszkodzone urządzenie uważa się takie, które nie spełnia funkcji określonych w instrukcji obsługi, a przyczyną takiego stanu jest wewnętrzna wada fabryczna lub materiałowa. Gwarancją nie są objęte uszkodzenia mechaniczne, chemiczne, termiczne, powstałe w wyniku działania sił zewnętrznych (np. przepięcie w sieci energetycznej czy wyładowania atmosferyczne), jak również wady powstałe w wyniku obsługi niezgodnej z instrukcją obsługi urządzenia.

Nabywcy przysługuje prawo do wymiany urządzenia na wolne od wad lub, jeśli wymiana jest niemożliwa, zwrotu gotówki tylko po dostarczeniu do punktu zakupu kompletnego urządzenia z oryginalnymi akcesoriami, instrukcją obsługi i w oryginalnym opakowaniu wraz z dowodem zakupu i prawidłowo wypełnioną kartą gwarancyjną (pieczątka sklepu, data sprzedaży urządzenia).

Gwarancja oraz zawarte w niej warunki obowiązują na terenie Rzeczpospolitej Polskiej.

Niniejsza gwarancja nie wyłącza, nie ogranicza ani nie zawiesza uprawnień Nabywcy wynikających z przepisów Ustawy z dnia 27 lipca 2002 r. o szczególnych warunkach sprzedaży konsumenckiej oraz o zmianie kodeksu cywilnego (Dz. U. z 2002 r. Nr 141, poz. 1176).

Dystrybutor:
CTC Clatronic Sp. z o.o
ul. Opolska 1 a karczów
49 - 120 Dąbrowa

Usuwanie

Znaczenie symbolu „Pojemnik na śmieci"

Proszę oszczędzać nasze środowisko, sprzęt elektryczny nie należy do śmieci domowych.

Proszę korzystać z punktów zbiorczych, przewidzianych do zdawania sprzętu elektrycznego, i tam proszę oddawać sprzęt elektryczny, którego już nie będą Państwo używać.

Tym sposobem pomagają Państwo unikać potencjalnych następstw niewłaściwego usuwania odpadów, mających wpływ na środowisko i zdrowie ludzi.

Tą drogą przyczyniają się Państwo do ponownego użycia, do recyklingu i do innych form wykorzystania starego sprzętu elektrycznego i elektronicznego.

Informacje, gdzie można zdać sprzęt, otrzymają Państwo w swoich urzędach komunalnych lub w administracji gminy.