| | | | |
|---|---|---|---|
| D | Bluetooth Sound System | Bedienungsanleitung/Garantie | 04 |
| NL | Bluetooth geluidsinstallatie | Gebruiksaanwijzing | 11 |
| F | Bluetooth Sound System | Mode d'emploi | 17 |
| E | Bluetooth Sound System | Instrucciones de uso | 23 |
| I | Sistema audio Bluetooth | Istruzioni per l'uso | 29 |
| GB | Bluetooth Sound System | Operating Instructions | 35 |
| PL | System dźwiękowy z Bluetooth | Instrukcja obsługi / Gwarancja | 41 |
| H | Bluetooth Hangrendszer | Használati útmutató | 48 |
| UA | Акустична система Bluetooth | Інструкція з експлуатації | 54 |
| RUS | Звуковая система Bluetooth | Руководство пользователя | 60 |


D NL F E I GB PL H UA RUS

# BLUETOOTH SOUND SYSTEM

## EC 4831

CE

AEG
perfekt in form und funktion

# 3 Übersicht der Bedienelemente

Overzicht van de bedieningselementen
Présentation des éléments de commande
Ubicación de los controles
Panoramica degli elementi di comando
Overview of Controls

Przegląd elementów obsługi
A kezelőszervek áttekintése
Розташування елементів керування
Обзор элементов управления

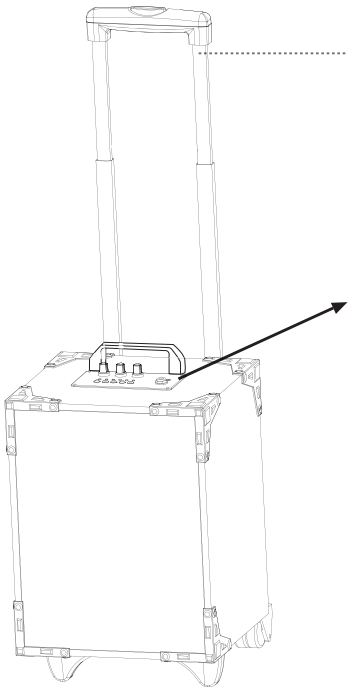


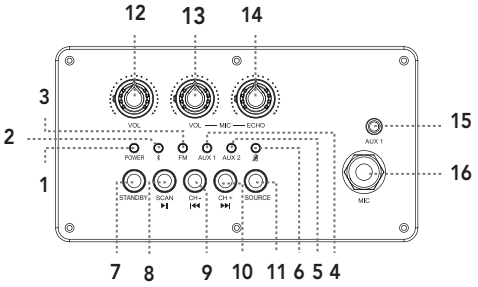


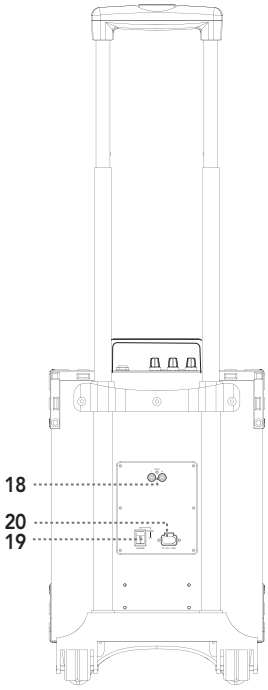

## Instrukcja obsługi

Dziękujemy za zakup naszego produktu. Życzymy wiele satysfakcji w trakcie jego użytkowania.

### Symbole używane w tej instrukcji obsługi

Ważne informacje dotyczące bezpieczeństwa są specjalnie wyróżnione. Należy bezwzględnie ich przestrzegać, by uniknąć wypadków i uszkodzenia urządzenia:

⚠ **OSTRZEŻENIE:**
Ostrzega przed zagrożeniami dla zdrowia i wskazuje na możliwe ryzyko obrażeń.

⚠ **UWAGA:**
Wskazuje na możliwe zagrożenia dla urządzenia lub innych przedmiotów.

**WSKAZÓWKA:** Podkreśla porady i informacje dla użytkownika.

## Ogólne wskazówki bezpieczeństwa

Przed uruchomieniem urządzenia należy dokładnie przeczytać instrukcję obsługi i zachować ją starannie wraz z gwarancją i dowodem zakupu oraz w miarę możliwości pudełkiem i opakowaniem wewnętrznym. W przypadku przekazywania urządzenia osobom trzecim, przekazać także instrukcję obsługi.

- Chronić urządzenie przed deszczem i wilgocią w celu uniknięcia ryzyka pożaru lub porażenia prądem. Nie korzystać z urządzenia w bezpośrednim sąsiedztwie wody (np. w łazience, na basenie lub w zawilgoconej piwnicy).
- Nie korzystać z urządzenia w miejscach skrajnie gorących, zimnych, zakurzonych lub zawilgoconych.
- Wykorzystywać urządzenie jedynie do celów prywatnych i zgodnie z jego przeznaczeniem. Urządzenie nie jest przeznaczone do użytku komercyjnego.
- Należy zwracać uwagę, by przewód sieciowy nie był zagięty, ściśnięty lub stykał się ze źródłami ciepła.
- Nie układać przewodu sieciowego w przejściach.
- Nigdy nie dotykać wtyczki ani przewodu wilgotnymi rękami.
- Podłączać urządzenie wyłącznie do prawidłowo zainstalowanego gniazdka sieciowego. Zwracać uwagę, by napięcie znamionowe było zgodne z napięciem w gniazdku sieciowym.
- Wtyczka sieciowa musi być łatwo dostępna.
- Wkładać baterie zawsze prawidłowymi biegunami.
- Urządzenie należy ustawiać w taki sposób, by nie zostały zasłonięte jego otwory wentylacyjne.
- Nie przykrywać otworów wentylacyjnych żadnymi przedmiotami, np. gazetami, obrusami, zasłonami itd.
- Nie narażać urządzenia na krople lub rozbryzgi wody i nie stawiać na nim żadnych naczyń wypełnionych cieczą, np. wazonów.
- Nie wolno ustawiać na urządzeniu źródeł otwartego ognia, np. zapalonych świec.
- Nigdy nie otwierać obudowy urządzenia. Nieumiejętne naprawy mogą być źródłem znaczących zagrożeń dla użytkownika. W przypadku uszkodzenia urządzenia, zwłaszcza przewodu sieciowego, należy zaprzestać użytkowania urządzenia i zlecić naprawę specjaliście. Regularnie sprawdzać przewód sieciowy pod kątem uszkodzeń.
- W celu uniknięcia zagrożeń uszkodzony przewód sieciowy może być wymieniany na równorzędny jedynie przez producenta, serwis naszej firmy lub osobę o podobnych kwalifikacjach.
- W przypadku dłuższego okresu, w którym urządzenie nie jest wykorzystywane, wyciągnąć wtyczkę z gniazdka lub wyjąć baterie.
- Nie narażać akumulatora na silne uderzenia lub nacisk.

Następujące symbole mogą znajdować się na urządzeniu i mają one następujące znaczenie:

Symbol błyskawicy ostrzega użytkownika przed częściami we wnętrzu urządzenia, które są pod niebezpiecznie wysokim napięciem.

Symbol wykrzyknika informuje użytkownika o ważnych wskazówkach dotyczących obsługi lub konserwacji w dokumentach dostarczonych z urządzeniem.

### Dzieci i osoby niepełnosprawne

- Z uwagi na bezpieczeństwo dzieci nie pozostawiać w ich zasięgu żadnych elementów opakowania (plastikowe torby, karton, styropian itp.).

  ⚠ **OSTRZEŻENIE!**
  Należy uniemożliwić dzieciom zabawę folią.
  **Niebezpieczeństwo uduszenia!**

- Urządzenie nie jest przeznaczone do użytku przez osoby (w tym dzieci) o ograniczonych zdolnościach fizycznych, czuciowych lub umysłowych lub cechujące się brakiem doświadczenia i/lub wiedzy, chyba że pozostają one pod nadzorem osoby odpowiedzialnej za ich bezpieczeństwo lub ta poinstruowała je o użytkowaniu urządzenia.
- Dzieci powinny pozostawać pod nadzorem, tak by nie mogły bawić się urządzeniem.

## Przegląd elementów obsługi

1 Dioda Power (zasilanie)

2 Dioda BT (Bluetooth)

3 Dioda FM (radio)

4 Dioda Aux1

5 Dioda Aux2

6 Dioda ładowania akumulatora

7 STANDBY (czuwanie)

8 SCAN (wyszukiwanie stacji radiowych / pauza)

9 Przycisk ⏮ (poprzedni utwór / zapamiętana stacja)

10 Przycisk ⏭ (następny utwór / zapamiętana stacja)

11 Przycisk SOURCE (źródło)

12 Pokrętło VOLUME (głośność)

13 Pokrętło MIC VOL (głośność mikrofonu)

14 Pokrętło MIC ECHO (echo)

15 AUDIO INPUT (wejście audio — gniazdo stereo jack 3,5 mm)

16 Gniazdo MIC IN (wejście mikrofonu)

17 Uchwyt transportowy

18 AUDIO INPUT (wejście audio — 2 gniazda RCA)

19 AC POWER — włącznik sieciowy

a ON (tryb sieciowy lub akumulatorowy)

b OFF (wyłączony)

20 Gniazdo AC IN (100–240 V, 50 Hz)

**Dostarczone elementy** (brak ilustracji)
1 x instrukcja obsługi
1 x przewód sieciowy
1 x mikrofon

## Uruchamianie urządzenia / wprowadzenie

- Wybrać miejsce odpowiednie do ustawienia urządzenia. Właściwa jest sucha, płaska i nieśliska powierzchnia.
- Zwrócić uwagę na dostateczną wentylację urządzenia!
- Usunąć folię ochronną z urządzenia, jeśli takowa występuje.

### Zasilanie elektryczne

1. Zwrócić uwagę, by napięcie sieciowe było zgodne z informacjami podanymi na tabliczce znamionowej.
2. Podłączyć przewód sieciowy dostarczony w zestawie do złącza AC (20) na tylnej ściance urządzenia.
3. Włożyć wtyczkę sieciową do gniazdka zainstalowanego zgodnie z przepisami.
4. Ustawić włącznik sieciowy w pozycji „ON" (19a).
5. W celu wyłączenia urządzenia ustawić włącznik sieciowy w pozycji „OFF" (19b).

**WSKAZÓWKA:**
Jeśli urządzenie nie jest używane przez dłuższy okres, należy ustawić włącznik sieciowy w pozycji „OFF" i wyciągnąć wtyczkę z gniazdka.

## Tryb akumulatorowy

Opcjonalnie można używać urządzenia, korzystając z wbudowanego akumulatora.

### Uwagi ogólne

- Przed korzystaniem z trybu akumulatorowego należy w pełni naładować akumulator.
- Unikać całkowitego rozładowania akumulatora.
- Po każdym użyciu ponownie w pełni naładować akumulator.
- Gdy zaczyna migać jedna z diod trybu pracy (2–5), należy naładować akumulator.

### Ładowanie akumulatora

1. Podłączyć przewód sieciowy dostarczony w zestawie do złącza AC (20) na tylnej ściance urządzenia.
2. Włożyć wtyczkę sieciową do gniazdka zainstalowanego zgodnie z przepisami.
3. Ustawić włącznik sieciowy w pozycji „ON" (19a). Zaczyna się ładowanie akumulatora.
4. Po naładowaniu akumulatora gaśnie kontrolka .
5. By użyć urządzenia z wykorzystaniem wbudowanego akumulatora, ustawić włącznik sieciowy w pozycji „ON" (19a) i odłączyć przewód sieciowy. Jeśli przewód sieciowy jest podłączony, urządzenie jest automatycznie zasilane prądem sieciowym.

W zależności od pojemności akumulatora czas pierwszego ładowania może wynosić do 10 godzin.

**WSKAZÓWKA:**
W trybie sieciowym wewnętrzny akumulator jest stale ładowany (podtrzymanie naładowania).

**UWAGA:**
Podczas ładowania nigdy nie pozostawiać urządzenia bez nadzoru.

**WSKAZÓWKA:**
- Jeśli urządzenie nie jest przez dłuższy czas używane, przynajmniej raz na 6 miesięcy należy naładować akumulator. Akumulator rozładowuje się również, gdy urządzenie jest wyłączone.
- Nie przeładowywać akumulatora (ładowanie powyżej 24 godzin). Przeładowywanie lub korzystanie z urządzenia w trybie akumulatorowym aż do całkowitego rozładowania akumulatora może doprowadzić do jego uszkodzenia.
- Żywotność akumulatora wydłuża się, gdy jest on stale naładowany.
- Z czasem wydajność akumulatora nieznacznie się zmniejsza.
- Wymiany wbudowanego akumulatora NIE może dokonywać użytkownik.

## Obsługa

- **AC POWER — włącznik sieciowy**
  Włącznikiem można wybrać następujące tryby:
  - **ON:**
    Ustawić włącznik w pozycji „ON" w celu włączenia urządzenia lub ładowania akumulatora. Zaczyna się świecić kontrolka POWER.
    W zależności od stopnia naładowania akumulatora świeci się kontrolka .
    Po naładowaniu akumulatora gaśnie kontrolka .
  - **OFF:**
    Ustawić włącznik w pozycji „OFF" w celu zakończenia użytkowania i uniknięcia stałego rozładowywania akumulatora, jak ma to miejsce w trybie czuwania (Standby).

**WSKAZÓWKA:**
Po ok. 30 minutach bez dopływu sygnału lub przy zbyt słabym sygnale urządzenie automatycznie przechodzi w tryb czuwania. Jeśli urządzenie było przedtem zasilane przewodem sieciowym, akumulator jest nadal ładowany. W celu ponownego włączenia urządzenia, nacisnąć przycisk STANDBY.
Jeśli urządzenie ma nie być używane, ustawić włącznik w pozycji „OFF", by uniknąć rozładowania wbudowanego akumulatora.

## Ogólna obsługa

1. Włączyć urządzenie zgodnie z powyższym opisem.
2. Nacisnąć przycisk STANDBY w celu włączenia lub wyłączenia urządzenia.
   Ze względów technicznych tryb czuwania nie jest sygnalizowany.
3. Wciskać przycisk SOURCE (11) aż do wybrania pożądanego trybu pracy (źródła): Bluetooth-> FM -> AUX 1 -> AUX 2.
4. Za pomocą pokrętła VOL (12) ustawić wybraną głośność.
5. Po zakończeniu użytkowania wyłączyć urządzenie poprzez ustawienie włącznika sieciowego (19) w pozycji „OFF". W przypadku dłuższego okresu, w którym urządzenie nie jest używane, dodatkowo wyciągnąć wtyczkę sieciową z gniazdka.

**WSKAZÓWKA:**
Urządzenie jest całkowicie wyłączone, gdy włącznik sieciowy (19) znajduje się w pozycji „OFF". (Nie wystarcza odłączenie przewodu sieciowego.)

## Tryb mikrofonu

W każdym z trybów pracy można dodatkowo włączyć mikrofon w funkcji karaoke.

### Korzystanie z mikrofonu

**WSKAZÓWKA:**
W celu uniknięcia „wzbudzenia" akustycznego, przekręcić oba pokrętła trybu mikrofonowego (MIC VOL i MIC ECHO) do oporu w lewo. Dopiero potem włożyć wtyk przewodu mikrofonowego do gniazda.

1. Podłączyć mikrofon do gniazda MIC IN (16).
2. Następnie włączyć urządzenie i wybrać odpowiednie źródło (BT, FM, AUX 1, AUX 2) za pomocą przycisku SOURCE (11).
3. Ustawić włącznik mikrofonu w pozycji ON (na mikrofonie).
4. Za pomocą pokrętła MIC VOL (13) można ustawić głośność mikrofonu.
5. Za pomocą pokrętła MIC ECHO (14) można ustawić efekt echa.
6. Wyłączyć mikrofon, gdy nie jest używany.

**UWAGA:**
Z mikrofonu należy korzystać z dala od strefy emisji dźwięku z głośnika w celu uniknięcia sprzężenia akustycznego (pisk).

### Radio

1. Włączyć urządzenie zgodnie z opisem powyżej.
2. Kilkukrotnie nacisnąć przycisk SOURCE (11), aż zaświeci się dioda FM (3).
3. Jeśli radioodbiornik ma być używany po raz pierwszy na urządzeniu lub uruchamiany jest w nowym miejscu, należy wcisnąć przycisk SCAN (8). Radiood-

biornik wyszukuje dostępne stacje i automatycznie je zapisuje (możliwe jest zapamiętanie do 10 stacji).
4. Po zakończeniu wyszukiwania można wybrać jedną z zapisanych stacji za pomocą przycisków CH- (9) i CH+ (10).

**Bluetooth**

Bluetooth to technologia bezprzewodowej komunikacji radiowej między urządzeniami w bliskiej odległości. Urządzenia obsługujące standard Bluetooth przesyłają dane w paśmie ISM (ang. **I**ndustrial, **S**cientific and **M**edical) o zakresie częstotliwości od 2,402 do 2,480 GHz. Zakłócenia mogą być powodowane na przykład przez sieci bezprzewodowe, radia DAB, telefony bezprzewodowe lub kuchenki mikrofalowe pracujące w tym samym paśmie częstotliwości.

To urządzenie daje możliwość korzystania z urządzeń obsługujących technologię Bluetooth. W zależności od otoczenia oraz używanego urządzenia zasięg jest przy tym ograniczony do około 15 metrów.

Jeśli urządzenie odtwarzające obsługuje profil A2DP (ang. **A**dvanced **A**udio **D**istribution **P**rofile) i jest wyposażone w funkcję odtwarzacza muzyki, możliwy jest bezprzewodowy przesył muzyki do urządzenia. A2DP to profil Bluetooth stosowany przez wielu dostawców. Podczas transmisji strumieniowej sygnał dźwięku stereo jest przesyłany bezprzewodowo z odtwarzacza (źródło) do odbiornika. By możliwe było zdalne sterowanie źródłem, odtwarzacz musi obsługiwać profil AVRCP (ang. **A**udio **V**ideo **R**emote **C**ontrol **P**rofile).

Z uwagi na różnorodność producentów, modeli i wersji oprogramowania nie można zagwarantować pełnej funkcjonalności wszystkich urządzeń.

- **Powiązanie urządzeń (parowanie)**
  Włączyć urządzenie. Jeśli funkcja Bluetooth jest wykorzystywana po raz pierwszy, konieczne jest wzajemne powiązanie urządzeń.
  1. Włączyć oba urządzenia. Upewnić się, że w urządzeniu odtwarzającym (np. telefonie komórkowym) włączona jest funkcja Bluetooth. Przestrzegać instrukcji obsługi urządzenia odtwarzającego.
  2. Kilkukrotnie nacisnąć przycisk SOURCE (11), aż zaświeci się dioda BT (3).
  3. Wybrać menu Bluetooth w urządzeniu odtwarzającym i powiązać z nim to urządzenie. Przestrzegać instrukcji obsługi urządzenia odtwarzającego. Na wyświetlaczu odtwarzacza pojawi się urządzenie „AEG EC 4831".

**WSKAZÓWKA:**
Z głośnikiem można powiązać tylko jedno urządzenie odtwarzające. Jeśli głośnik jest już podłączony do innego urządzenia odtwarzającego, nie pojawi się on w menu wyboru BT.

  4. W zależności od producenta, modelu i wersji oprogramowania należy wprowadzić w odtwarzaczu hasło „0000".

Jeśli prawidłowo powiązano urządzenia, dioda BT (3) przestaje migać. Po zakończeniu parowania należy wykonać następujące czynności:
1. Włączyć oba urządzenia. Włączyć funkcję Bluetooth w zewnętrznym urządzeniu.
2. Kilkukrotnie nacisnąć przycisk SOURCE (11), aż zaświeci się i zacznie migać dioda BT (3).
3. Odczekać kilka sekund do automatycznego powiązania obu urządzeń. Dioda BT przestaje migać.
4. Rozpocząć odtwarzanie muzyki na urządzeniu zewnętrznym.

**WSKAZÓWKA:**
- W zależności od producenta urządzeń, konieczne może być ponowne powiązanie urządzeń (parowanie) w celu rozpoczęcia przesyłu danych.
- Nie jest możliwe zagwarantowanie kompatybilności ze standardem Bluetooth w przypadku urządzeń (np. telefonów komórkowych), produkowanych w przyszłości.
- By połączenie było optymalne, należy upewnić się, że akumulator odtwarzacza jest w pełni naładowany.
- Niektóre modele telefonów wyposażono w tryb oszczędzania energii. Należy wyłączyć tryb oszczędzania energii, ponieważ mogą wystąpić problemy z przesyłem danych za pomocą trybu Bluetooth.
- By możliwy był przesył plików dźwiękowych, funkcja Bluetooth musi pozostawać włączona w odtwarzaczu. Przestrzegać instrukcji obsługi urządzenia odtwarzającego.
- Jeśli do odtwarzania muzyki używany jest telefon komórkowy, w chwili nawiązania połączenia telefonicznego wyłącza się tryb odtwarzania. Dźwięk nie jest przekazywany do głośnika. Po zakończeniu połączenia telefonicznego urządzenia automatycznie się łączą i wznawiane jest odtwarzanie.

**AUX 1**

1. Podłączyć zewnętrzne urządzenie audio (odtwarzacz MP3, discman, iPod, iPhone/iPad itd.) do gniazda AUX 1 (15).
2. Włączyć urządzenie i kilkukrotnie nacisnąć przycisk SOURCE (11), aż zaświeci się dioda AUX 1 (4).
3. Rozpocząć odtwarzanie muzyki na odtwarzaczu zewnętrznym. (Wskazówka: Ustawić głośność urządzenia zewnętrznego na wysokim poziomie, w przeciwnym razie sygnał może być zbyt słaby).

**AUX 2**

1. Za pomocą odpowiedniego przewodu (brak w zestawie) połączyć gniazda AUDIO OUT zewnętrznego urządzenia audiowizualnego (telewizor, odtwarzacz wideo lub DVD, rejestrator cyfrowy itd.) z gniazdami AUX 2 znajdującymi się z tyłu urządzenia.
2. Włączyć urządzenie w normalny sposób.
3. Kilkukrotnie nacisnąć przycisk SOURCE (11), aż zaświeci się dioda AUX 2 (5).
4. Rozpocząć odtwarzanie plików wideo na odtwarzaczu zewnętrznym. (Wskazówka: Ustawić głośność urządzenia zewnętrznego na wysokim poziomie, w przeciwnym razie sygnał może być zbyt słaby).

## Opis przycisków obsługi

**WSKAZÓWKA:**
W zależności od urządzenia odtwarzającego część funkcji może być nieobsługiwana.

**►II (8)**
Krótkie przerwanie i wznawianie odtwarzania. Ponowne przyciśnięcie przycisku wznawia odtwarzanie w miejscu zatrzymania. W celu zakończenia połączenia BT przytrzymać krótko wciśnięty przycisk. W celu ponownego połączenia nacisnąć krótko przycisk.

**⏮ (9)**

| | |
|---|---|
| 1 przyciśnięcie = | Odtworzenie bieżącego utworu od początku. |
| 2 przyciśnięcia = | Skok do poprzedniego utworu. |
| 3 przyciśnięcia = | Skok do jeszcze wcześniejszego utworu itd. |

**⏭ (10)**
Po naciśnięciu tego przycisku można przejść do następnego utworu lub do utworów w dalszej kolejności itd.

## Czyszczenie

**⚠ UWAGA:**
Nie zanurzać urządzenia w wodzie.

- Przed czyszczeniem wyciągnąć wtyczkę z gniazdka.
- Czyścić urządzenie lekko zwilżoną szmatką bez żadnych dodatkowych środków.

## Usterki i sposoby ich usuwania

| Usterka | Przyczyna | Rozwiązanie |
|---|---|---|
| Urządzenie nie reaguje na przyciski. | Urządzenie zablokowane, „zawieszone". | Wyciągnąć na ok. 10 sekund wtyczkę z gniazdka i ustawić włącznik sieciowy w pozycji „OFF". Następnie ponownie włączyć urządzenie. |
| Brak sygnału audio w połączeniu Bluetooth. | Głośnik nie został powiązany ze źródłem dźwięku. | Sprawdzić, czy połączenie jest aktywne. Ew. dokonać ponownego powiązania głośnika i źródła dźwięku. |
| | Zbyt niska głośność. | Zwiększyć głośność głośnika. |
| | | Zwiększyć głośność źródła dźwięku. |
| Nie można dokonać powiązania głośnika. | Parowanie nie jest skuteczne. | Sprawdzić, czy urządzenie audio obsługuje protokół A2DP. |
| | Źródło dźwięku jest wyłączone. | Włączyć źródło dźwięku. |
| Nie można dokonać powiązania głośnika. | Funkcja Bluetooth jest wyłączona w źródle dźwięku. | Włączyć funkcję w źródle dźwięku. |
| | Wersja Bluetooth nie jest obsługiwana. | Użyć innego urządzenia odtwarzającego. |
| Pisk z głośnika w trybie mikrofonu. | Sprzężenie akustyczne. | Korzystać mikrofonu poza strefą emisji dźwięków z głośnika. |
| Brak dźwięku we wszystkich trybach pracy. | Zbyt niska głośność wejściowa. | - Zwiększyć głośność urządzenia za pomocą pokrętła VOL (2).<br>- Zwiększyć głośność w odtwarzaczu zewnętrznym.<br>- Wybrać właściwe źródło sygnału.<br>- Sprawdzić, czy w podłączonym urządzeniu włączono prawidłowy tryb odtwarzania. |

## Dane techniczne

Model: ..... EC 4831
Napięcie zasilania: ..... AC 100–240 V, 50/60 Hz
Pobór mocy: ..... 30 W
Akumulator: ..... 12 V 4000 mAh
Czas ładowania: ..... ok. 10 godz.
Czas pracy: ..... do 15 godz.
Klasa ochrony: ..... II
Masa netto: ..... ok. 6,9 kg

**Bluetooth**
Obsługa Bluetooth: ..... V2.1 + EDR
Zasięg (klasa II): ..... ok. 10 metrów
Częstotliwość nadajnika: ..... 2,402–2,480 GHz
Protokoły: ..... A2DP/AVRCP

Zmiany techniczne i projektowe związane z ciągłym rozwojem produktu zastrzeżone.

## Informacja o zgodności z dyrektywami

Firma ETV – Elektro-Technische Vertriebsgesellschaft mbH deklaruje niniejszym, że urządzenie EC 4831 jest zgodne z podstawowymi wymogami oraz innymi istotnymi przepisami dyrektywy RTTE (1999/5/WE) oraz europejskiej dyrektywy w sprawie kompatybilności elektromagnetycznej (2004/108/WE).

Sprawdzono pod kątem eksploatacji w Niemczech.

**Źródło deklaracji zgodności WE**

Z pełnym tekstem deklaracji zgodności WE można zapoznać się pod adresem:

ETV
Elektro-Technische Vertriebsgesellschaft mbH
Industriering Ost 40
D-47906 Kempen

## Gwarancja

Przyznajemy 24 miesiące gwarancji na produkt, licząc od daty zakupu.

W tym okresie będziemy bezpłatnie usuwać w terminie 14 dni od daty dostarczenia wadliwego sprzętu z kartą gwarancyjną do miejsca zakupu wszystkie uszkodzenia powstałe w tym urządzeniu na skutek wady materiałów lub wadliwego wykonania, naprawiając oraz wymieniając wadliwe części lub (jeśli uznamy za stosowne) wymieniając całe urządzenie na nowe.

Sprzęt do naprawy powinien być dostarczony w komplecie wraz z dowodem zakupu oraz z ważną kartą gwarancyjną do sprzedawcy w miarę możliwości w oryginalnym opakowaniu lub innym odpowiednim dla zabezpieczenia przed uszkodzeniem. W razie braku kompletnego opakowania fabrycznego, ryzyko uszkodzenia sprzętu podczas transportu do i z miejsca zakupu ponosi reklamujący.

Naprawa gwarancyjna nie dotyczy czynności przewidzianych w instrukcji obsługi, do wykonania których zobowiązany jest użytkownik we własnym zakresie i na własny koszt.

**Gwarancja nie obejmuje**

- mechanicznych, termicznych, chemicznych uszkodzeń sprzętu i wywołanych nimi wad,
- uszkodzeń powstałych w wyniku działania sił zewnętrznych takich jak wyładowania atmosferyczne, zmiana napięcia zasilania i innych zdarzeń losowych,
- nieprawidłowego ustawienia wartości napięcia elektrycznego, zasilanie z nieodpowiedniego gniazda zasilania,
- sznurów połączeniowych, sieciowych, żarówek, baterii, akumulatorów,
- uszkodzeń wyrobu powstałych w wyniku niewłaściwego lub niezgodnego z instrukcją jego użytkowania, przechowywania, konserwacji, samowolnego zrywania plomb oraz wszelkich przeróbek i zmian konstrukcyjnych dokonanych przez użytkownika lub osoby niepowołane,
- roszczeń z tytułu parametrów technicznych wyrobu, o ile są one zgodne z podanymi przez producenta,
- prawidłowego zużycia i uszkodzeń, które mają nieistotny wpływ na wartość lub działanie tego urządzenia.

Karta gwarancyjna bez pieczątki sklepu, daty sprzedaży, nie wypełniona, źle wypełniona, ze śladami poprawek, nieczytelna wskutek zniszczenia, bez możliwości ustalenia miejsca sprzedaży oraz dołączonego dowodu zakupu jest nieważna.

Korzystanie z usług gwarancyjnych nie jest możliwe po upływie daty ważności gwarancji. Gwarancja na części lub całe urządzenie, które są wymieniane kończy się, wraz z końcem gwarancji na to urządzenie.

Wszystkie inne roszczenia, wliczając w to odszkodowania są wykluczone chyba, że prawo przewiduje inaczej. Roszczenia wykraczające poza tą umowę nie są uwzględniane przez tą gwarancję.

Gwarancja na sprzedany towar konsumpcyjny nie wyłącza, nie ogranicza ani nie zawiesza uprawnień kupującego wynikających z niezgodności towaru z umową.

Gwarancja oraz zawarte w niej warunki obowiązują na terenie Rzeczpospolitej Polskiej.

Dystrybutor:

CTC Clatronic Sp. z o.o
ul. Opolska 1 a Karczów
49-120 Dąbrowa

## Utylizacja

**Znaczenie symbolu „kosz na śmieci"**

Należy chronić środowisko — urządzenia elektryczne nie mogą być wyrzucane z odpadami domowymi.

Stare lub uszkodzone urządzenia elektryczne należy dostarczyć do lokalnych punktów zbiórki.

W ten sposób pomaga się zapobiegać potencjalnym skutkom nieprawidłowej utylizacji dla środowiska i zdrowia ludzi.

Jest to także wkład w recykling i inne formy ponownego wykorzystania urządzeń elektrycznych i elektronicznych.

Informacje o miejscach, w których można zutylizować urządzenia, można znaleźć w swojej gminie lub u przedstawicieli administracji lokalnej.

**Utylizacja baterii**

Urządzenie zawiera akumulator wielokrotnego ładowania. Zużyte baterie i akumulatory nie mogą być wyrzucane z odpadami domowymi. Baterie/akumulatory należy wyjąć z urządzenia przed jego utylizacją. W tym celu należy skontaktować się z wykwalifikowanym specjalistą.